ՀԱՆԳՈՒՅՑ - 1

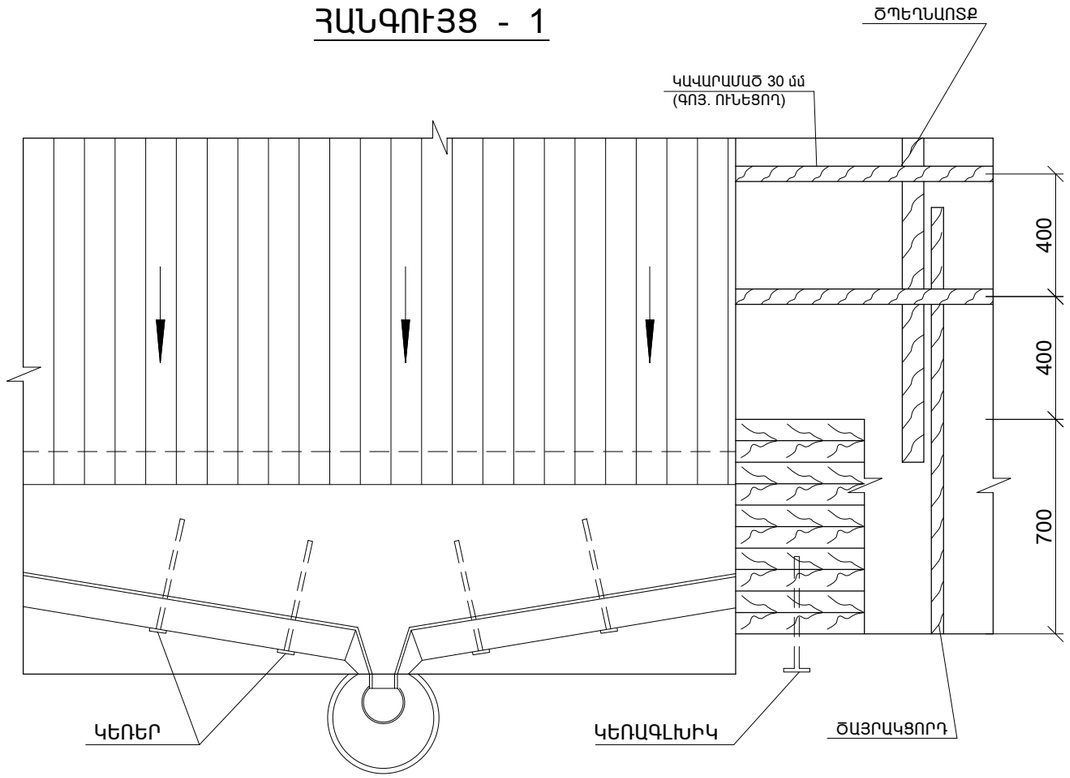

ՊԱՇՏՊԱՆԻՉ ՃԱՂԱՇԱՐ

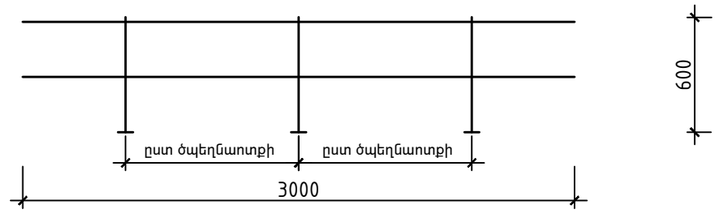

ԱՄՐԱՑՄԱՆ ՀԱՆԳՈՒՅՑՆԵՐ

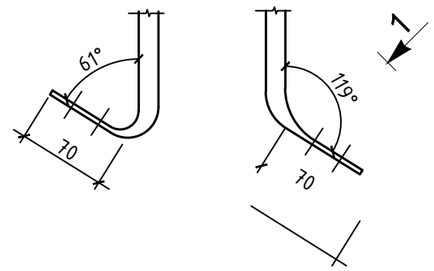

ՏԵՍՔ - 1

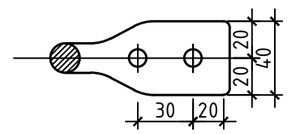

ԿՏՐՎԱԾՔ Ա - Ա

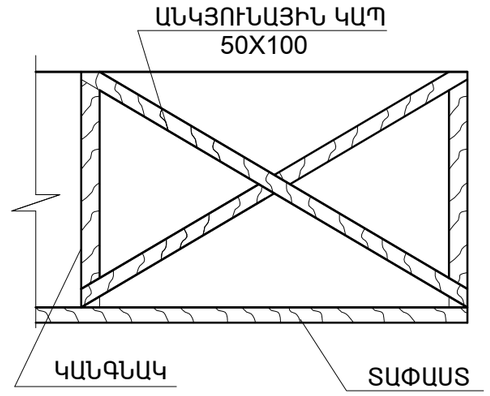

ԱՄՐԱՑՄԱՆ ՀԱՆԳՈՒՅՑ

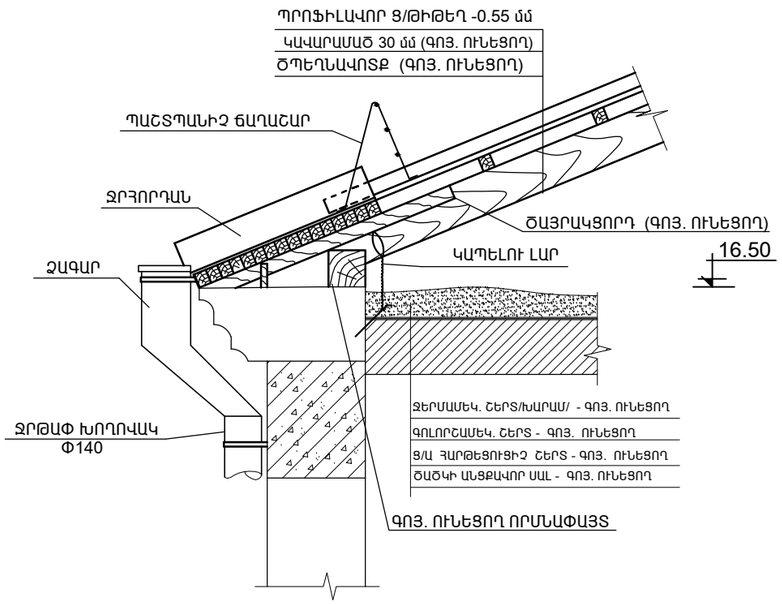

ՉԵՂՆԱԼՈՒՍԱՄՈՒՏԻ ԿՏՐՎԱԾՔ

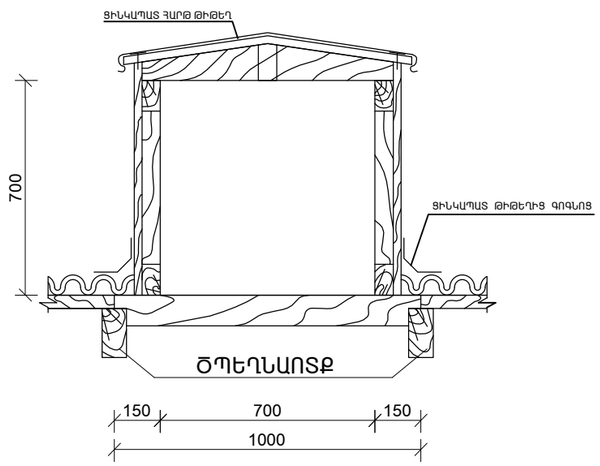

ԱՄՐԱՑՄԱՆ ՀԱՆԳՈՒՅՑ

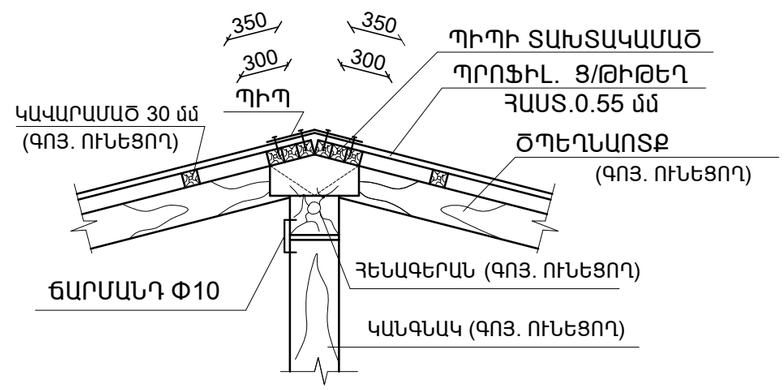

ԾԱՆՈԹՈՒԹՅՈՒՆ

ՏՎՅԱԼ ԹԵՐԹԸ ԴԻՏԱՐԿԵԼ ՃՇ - 2, 3, 5 ԹԵՐԹԵՐԻ ՀԵՏ ՀԱՄԱՏԵՂ

ՏՆՕՐԵՆ	ՔՈՉԱՐՅԱՆ		ՀՀ Տավուշի մարզ, քաղաք Դիլիջան Օրջոնոկիձե փ. թիվ 67 շենքի տանիքի վերանորոգման աշխատանքային նախագիծ			
ՆԳԻ	ՄԱԿՈՒՆՑ					
ԳՇԵՑ	ԵԳԱՆՅԱՆ		ԲՆԱԿԵԼԻ ՇԵՆՔ	ՓՈՒԼ	ԹԵՐԹ	ԹԵՐԹԵ
ՍՏՈՒԳԵՑ	ՄԱԿՈՒՆՑ			ԱՆ	ՃՇ - 4	5
			ՏԱՆԻՔԻ ԱՄՐԱՑՄԱՆ ՀԱՆԳՈՒՅՑՆԵՐ	«ՔՎԷ ՆԱԽԱԳԻԾ»ՍՊ		